ARC0007

Data

AS index	ARC0007
Kategória	Usmerňovače pre alternátory
Výrobca	AS-PL
Náhrada za	Bosch

Vlastnosti produktu

B+	35
B+thread	M6
Vonkajší priemer	114
Vnútorný priemer	35.5
Mounting dist.	65
Diode Amp.	35
Diodes	6

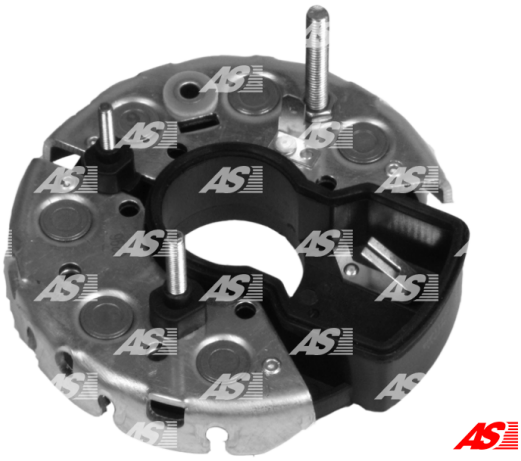

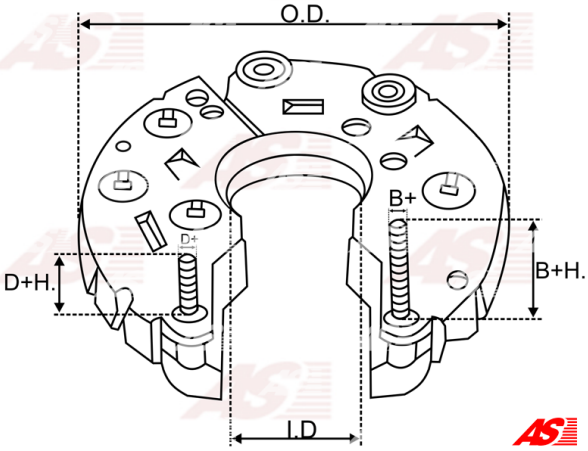

Referenčné číslo (31)

Number	Výrobca
1127011095	BOSCH
1127011096	BOSCH
1127011097	BOSCH
1127011103	BOSCH
1127320147	BOSCH
1127320331	BOSCH
1127320337	BOSCH
1127320356	BOSCH
1127320358	BOSCH
1127320364	BOSCH
1127320365	BOSCH
1127320368	BOSCH
1127320375	BOSCH
1127320398	BOSCH
1127320540	BOSCH
1127320541	BOSCH
1127320598	BOSCH
1127320604	BOSCH
1127320951	BOSCH
1127320996	BOSCH
131468	CARGO
CRC10601AS	CASCO
CQ1080428	CQ

139113	HUCO
RB-07H	MOBILETRON
1114115	POWERMAX
81114115	POWERMAX
1101-007RS	RS
REC-2204	UNIPOINT
IBR314	WAI / TRANSPO
RTF3979A	WOODAUTO

Využitie

AS-PL

Referenčné číslo	Výrobca
A0020	AS-PL

BOSCH

Referenčné číslo	Výrobca
0120469603	BOSCH
0120469610	BOSCH
0120488137	BOSCH
0120488153	BOSCH
0120488208	BOSCH
0120488224	BOSCH
0120488268	BOSCH
0120488269	BOSCH
0120488271	BOSCH
0120488273	BOSCH
0120488289	BOSCH
0120488900	BOSCH
0120489022	BOSCH
0120489023	BOSCH
0120489032	BOSCH
0120489034	BOSCH
0120489060	BOSCH
0120489071	BOSCH
0120489221	BOSCH
0120489231	BOSCH
0120489284	BOSCH
0120489303	BOSCH
0120489658	BOSCH
0120489724	BOSCH
0120489725	BOSCH
0120489726	BOSCH
0120489728	BOSCH
0120489730	BOSCH
0120489731	BOSCH
0120489756	BOSCH
0120489827	BOSCH
0120489885	BOSCH
0120489886	BOSCH
0120489900	BOSCH
0120489902	BOSCH
0120489944	BOSCH
0120489994	BOSCH

0120489995	BOSCH
0120489996	BOSCH
0986031270	BOSCH
0986031300	BOSCH
0986031320	BOSCH
0986031370	BOSCH
0986031450	BOSCH
0986033820	BOSCH
0986035910	BOSCH
0986038090	BOSCH
9120080114	BOSCH
9120080130	BOSCH
9120080136	BOSCH
9120080137	BOSCH
9120080144	BOSCH
9120080150	BOSCH
9120080157	BOSCH
9120080159	BOSCH
9120080160	BOSCH
9120080162	BOSCH
9120080166	BOSCH
9120080182	BOSCH
9120080184	BOSCH
9120080187	BOSCH
9120080188	BOSCH
9120080202	BOSCH
9120080207	BOSCH
9120144111	BOSCH
9120144112	BOSCH
9120144113	BOSCH
9120144114	BOSCH
9120144115	BOSCH
9120144116	BOSCH
9120144117	BOSCH
9120144119	BOSCH
9120144120	BOSCH
9120144122	BOSCH
9120144123	BOSCH
9120144124	BOSCH
9120144125	BOSCH
9120144126	BOSCH
9120144127	BOSCH
9120144130	BOSCH
9120144131	BOSCH
9120144132	BOSCH
9120144133	BOSCH
9120144137	BOSCH
9120334137	BOSCH
F000LD0105	BOSCH
F000LD0106	BOSCH
F000LD0110	BOSCH
F010LD0102	BOSCH